АС-1.0-ПБ1010К1

А-А (1:20) (1)

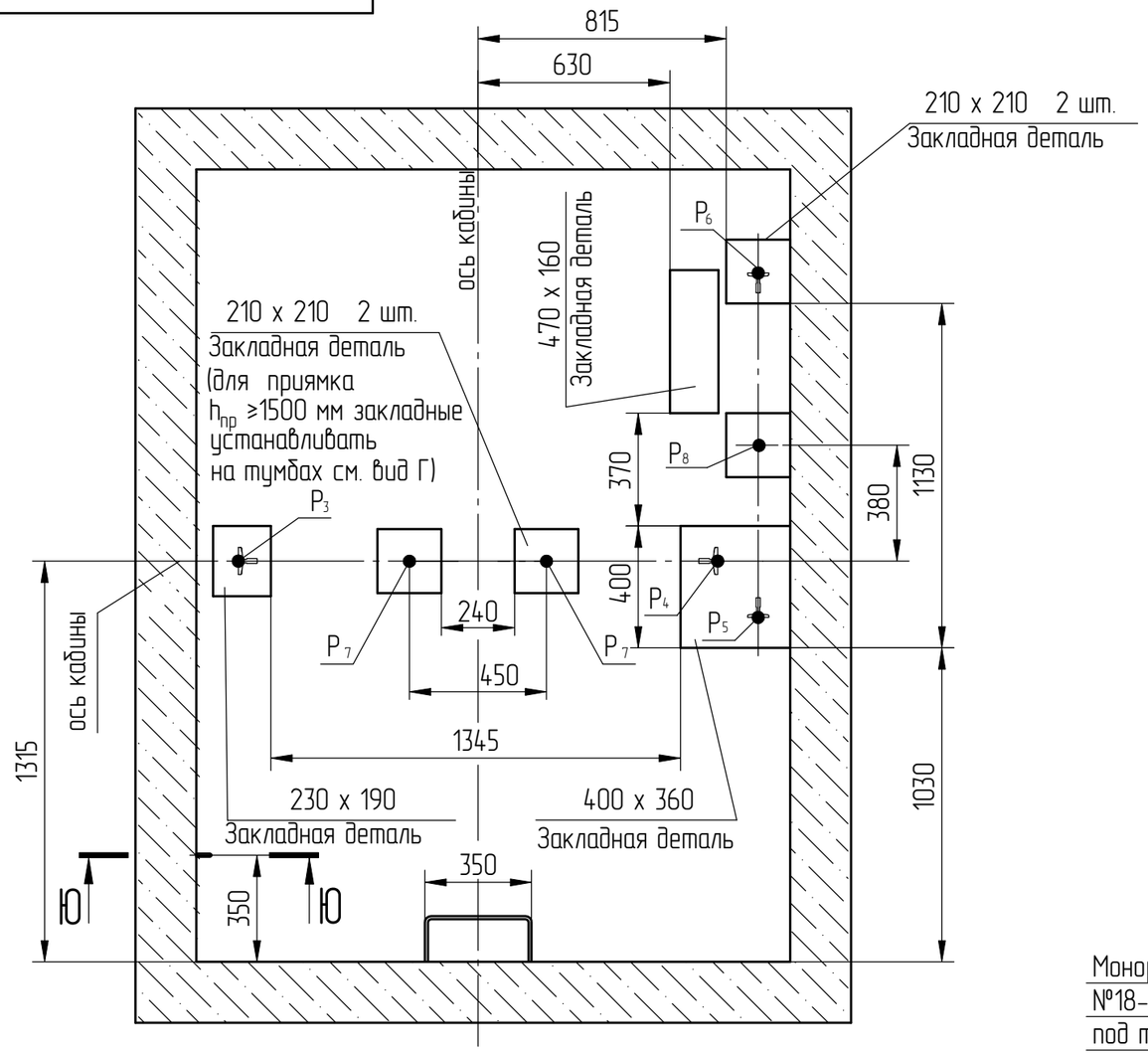

Ю-Ю (1:25)

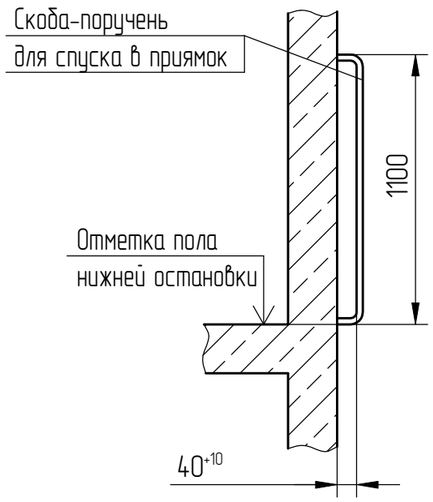

В-В (1:20) (1)

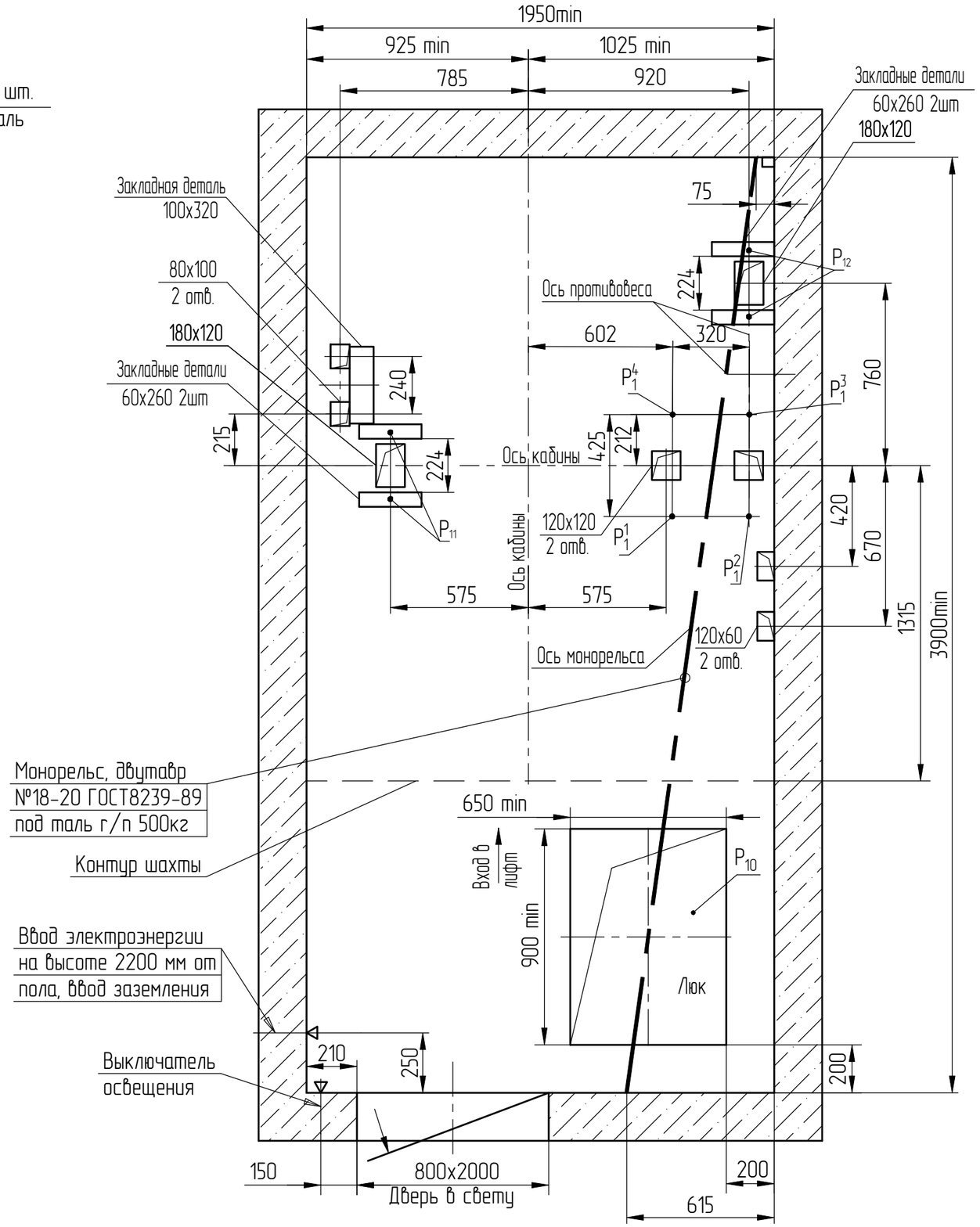

2		186.011313-2025			
Изм		№ докум.	Подп.	Дата	

АС-1.0-ПБ1010К1

Лист 3

Перв. примен.

Справ. №

Подп. и дата

Инв.№ дубл.

Взам. инв. №

Подп. и дата (Подп) Черенкова 12.03.25

Инв.№ подл. 00008596Э

IPS ID: 93147888

Копировал

Формат А3

Рис. 1.

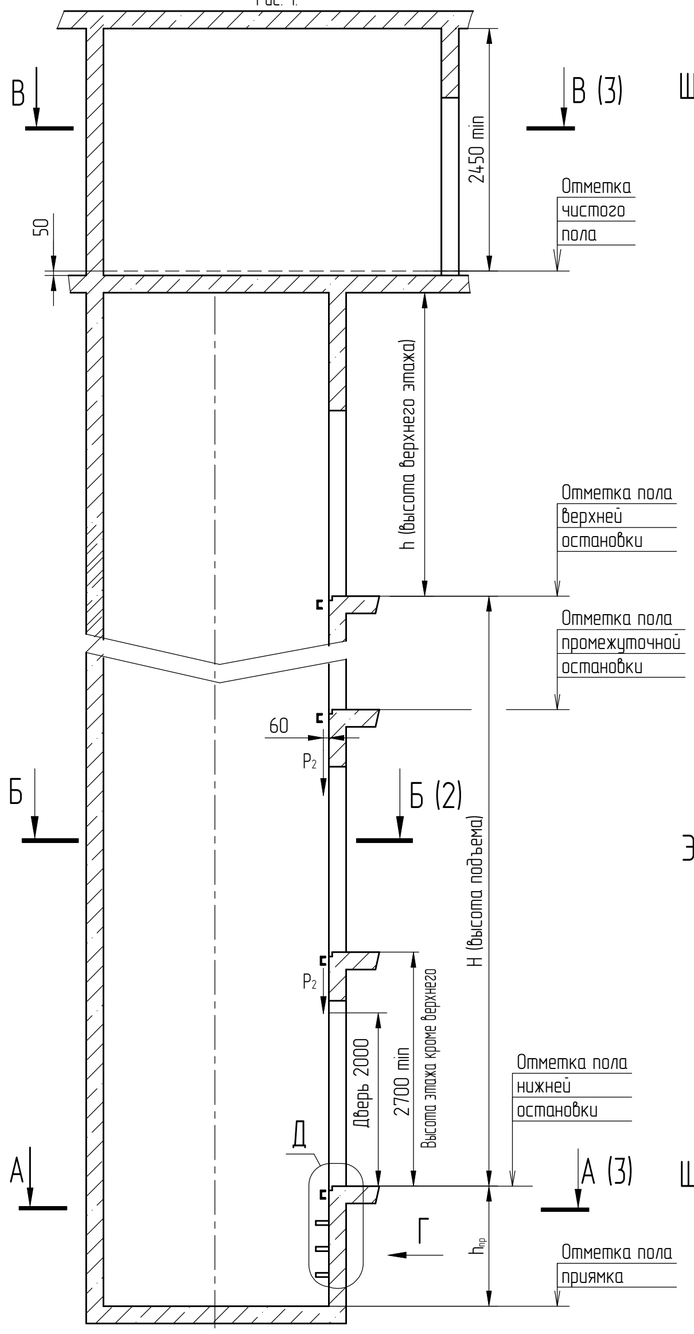

Рис. 2.
остальное см. рис. 1.

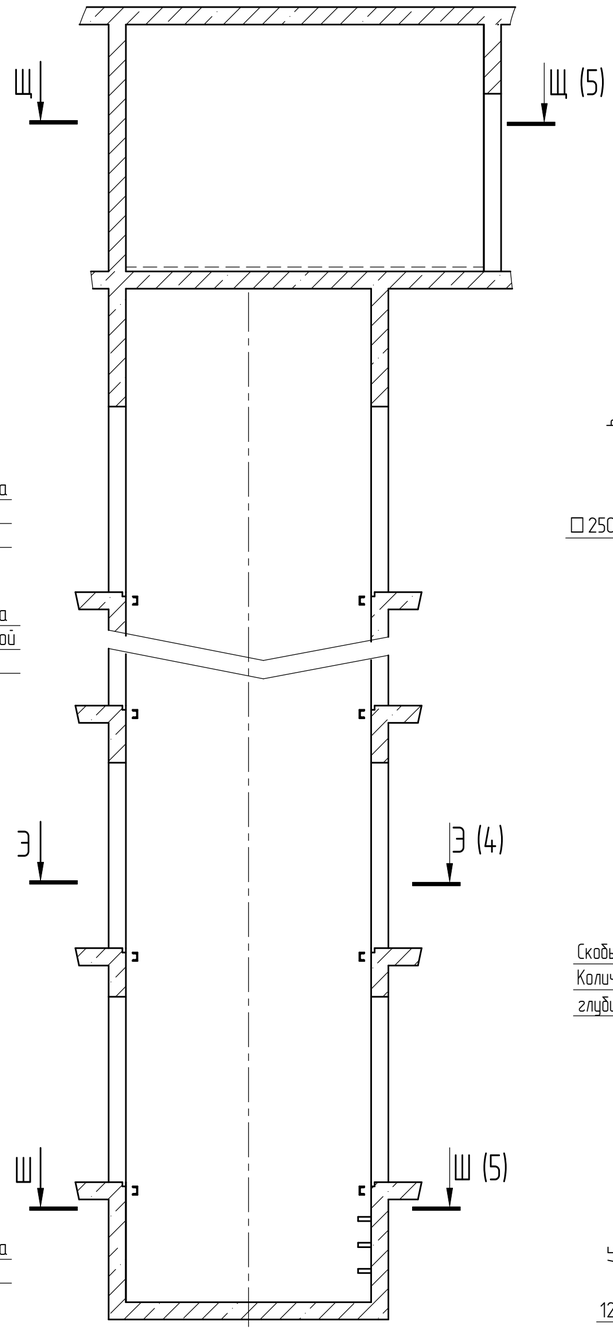

Таблица 1

Рис.	Тип кабины лифта (тип дверей)	H, м	h, мм	$h_{пр}$, мм	
				min	рекомендуемый
1	непроходная	<45	≥3500	1100	1200
		45-75	≥3500	1250	1400
2	проходная	<45	≥3500	1100	1200
		45-75	≥3500	1250	1400

Г

для приямка $h_{пр}$ ≥1500 мм
(не рекомендуется)

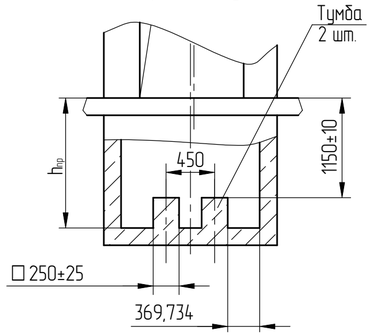

Д (1:25)

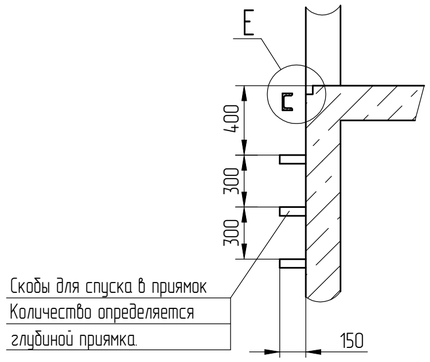

Е (1:10)

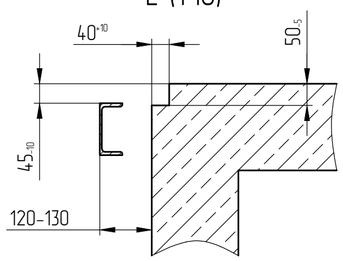

Таблица 2

Таблица нагрузок на строительную часть от лифтовой установки			
Обознач. нагрузки	Величина нагрузки, Н	Схема действия сил	Примечания
P_1^1	8500 / 25000	На опоры привода на площадь 160х160 мм см. А-А (2,5) и A_1-A_1 (4)	Постоянные нагрузки / Аварийные нагрузки
P_1^2	7000 / 20000		
P_1^3	6000 / 18000		
P_1^4	6500 / 18000		
P_{11}	3000	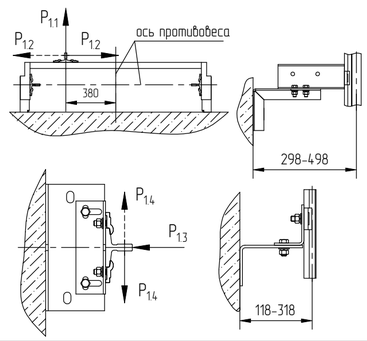	Нагрузки на детали крепления направляющих при посадке кабины на ловители
P_{12}	3000		
P_{13}	2000		
P_{14}	1500		
P_2	1100	На детали крепления дверей шахты	—
P_3	36000 / 10000	На пяту направляющих на площадь100х100 мм	Кратковременные нагрузки при посадке на ловители / Постоянные нагрузки
P_4	36000 / 10000		
P_5	26000 / 8000		
P_6	26000 / 8000		
P_7	41160	На буфер кабины на площадь160х160 мм	—
P_8	62720	На буфер противовеса на площадь160х160 мм	
P_{10}	Расчетная временная нагрузка на перекрытие под машинным помещениеми крышку люка - 8000 Н/м2.		
P_{11}	12000	на опоры подвески кабины см. А-А (2,5) и A_1 - A_1 (4)	Постоянные нагрузки
	36000		Кратковре менные нагрузки при посадке кабины на ловители
P_{12}	10000	на опоры подвески противовеса см. А-А (2,5) и A_1 - A_1 (4)	Постоянные нагрузки
	30000		Кратковре менные нагрузки при посадке кабины на ловители

1. Общие указания см. АТБ-0.0-0000-02, исходные данные для проектирования электроснабжения см АС-1.0-0000-04.

2. Шаг закладных деталей должен быть 2500 мм. При установке лифта в районах с сейсмичностью от 7 до 9 баллов шаг закладных деталей должен быть 1500 мм. В случае попадания закладной детали на стык панелей - установить одну закладную ниже стыка на 400 мм. Шаг 2500 (1500)мм продолжать от низа закладной.

3. При высоте этажа 3600 мм и более предусмотреть дополнительные отверстия под настилы с учетом того, чтобы расстояние между отверстиями по высоте было бы не менее 1800 мм и не более 3000 мм.

4. На верхнем этаже предусмотреть дополнительные закладные детали, для крепления направляющих, на расстоянии 3000 мм от отметки пола верхней остановки до низа закладных деталей. В случае, если расстояние X между закладной и предыдущей больше, чем 2500 (1500) мм, предусмотреть дополнительную закладную.
Свыше отметки 3000 мм от пола верхней остановки закладные детали не устанавливать. Разбивку отверстий верхнего этажа выполнять согласно пункту 3.

5. Шахту выполнять для непроходной кабины с выходом на одну сторону или для проходной кабины с выходом на две противоположные стороны (как указано на чертеже), при этом
разность отметок остановочных площадок с противоположных сторон шахты допускается равной 0 или не менее 800 мм для 1-ой и 2-ой остановок и равной 0 или не менее 1800 мм для остальных остановок.

6. *Балки в комплект поставки лифта не входят. Устанавливаются заказчиком при выполнении строительной части.

11. Строительное задание предназначено для лифтов с противовесами без ловителей. В случае необходимости применения противовеса с ловителями (например, при наличии под приямком лифта пространства (помещения), доступного для людей) строительное задание необходимо запросить (согласовать) на ОАО "Могилевлифтмаш" (возможно изменение размеров шахты, увеличиваются нагрузки на детали крепления направляющих противовеса и пола приямка и т.д.). Контактные данные размещены на официальном сайте завода.

7. На середине высоты подъёма предусмотреть закладную деталь для установки крепления подвесникового кабеля.

8. Допускается крепление направляющих и дверей шахты выполнять на анкера на монтаже. Диаметр, тип, длина, количество и способ установки анкеров определяется проектной организацией при разработке проекта, исходя из условий обеспечения выполнения требований по нагрузкам.

9. Данное строительное задание предусматривает установку лифтов с расположением противовеса справа (электроразводка справа). Для лифтов с не проходной кабиной с расположением противовеса слева (электроразводка слева) - строительное задание полностью зеркально. Для лифтов с проходной кабиной строительное задание в зеркальном исполнении не предусмотрено (возможен поворот шахты и машинного помещения на 180°).

10. Для лифтов с проходной кабиной люк в машинном помещении располагать со стороны входа в лифт на верхней остановке.

					АС-1.0-ПБ1010К1		
2		186.011313-2025			Лифт пассажирский Q=1000 кг, V=1,0 м/с Кабина 1400 х 2200 х 2100 Дверь 1200х2000	Лит.	Масса	Масштаб
Изм	Лист	N°докум.	Подп.	Дата			-	1:50
Разраб.		Борисенко	(Подп)	11.03.25		Лист 1	Листов 5	
Пров.		Заянчковский	(Подп)	11.03.25				
Т. контр.						ОАО "МОГИЛЕВЛИФТМАШ"		
Э. метр.								
Н.контр.		Мухин	(Подп)	11.03.25				
Утв.		Заянчковский	(Подп)	11.03.25				

Перв. примен. | Справ. N° | Подп. и дата | Инв.N дубл. | Взам. инв. N° | Подп. и дата (Подп) 12.03.25 | Инв.Nподл. 000085963 | Черенкова

АС-1.0-ПБ1010К1

Развертка типового этажа шахты - противовес справа (1:25)
Противовес слева - зеркальное отражение

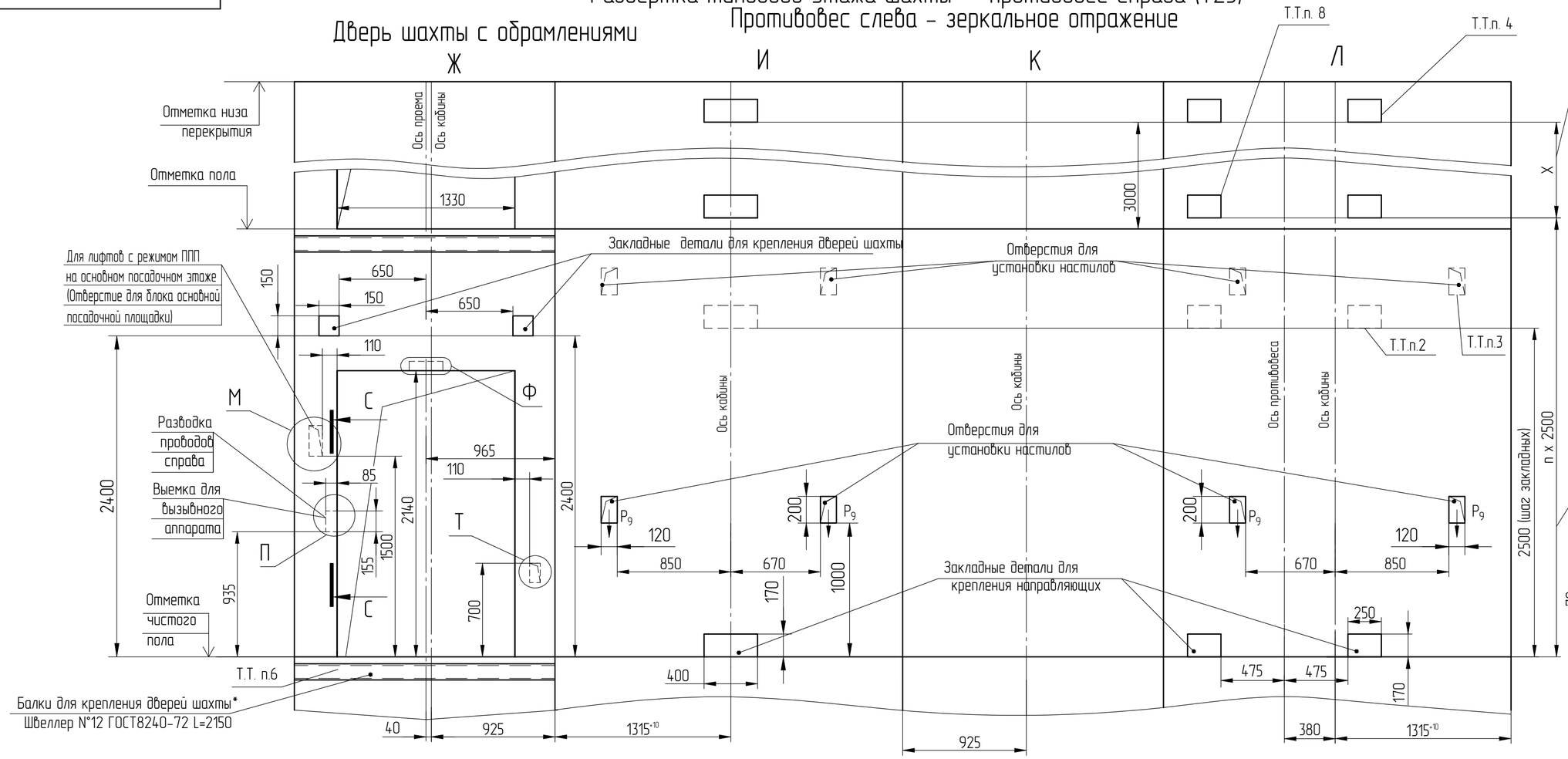

Ф (1:5)

Вариант без обрамлений

Ниша под табло индикации

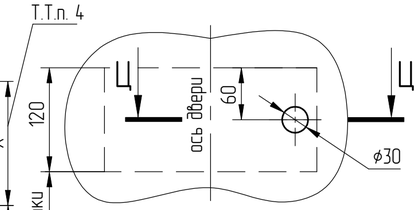

Вариант с обрамлениями

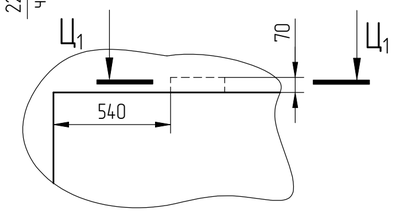

Ц-Ц (1:5)

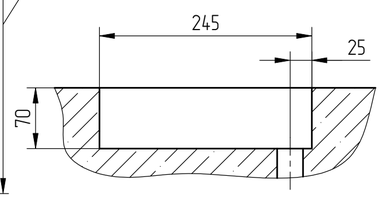

Ц1 - Ц1 (1:5)

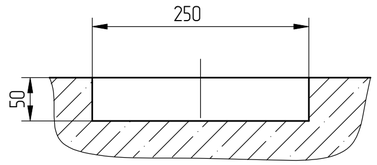

Б-Б (1:25) (1)

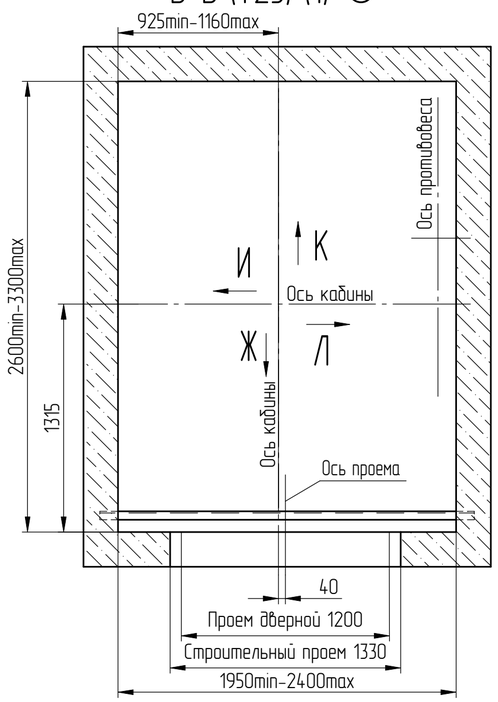

М (1:4)

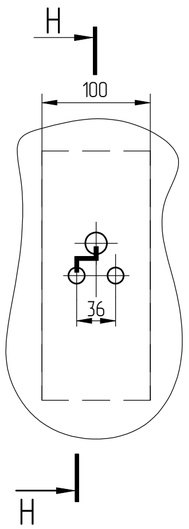

Н-Н

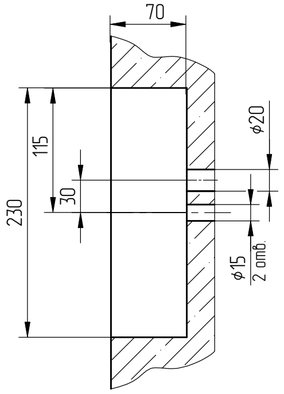

П (1:10)

Вариант без обрамлений

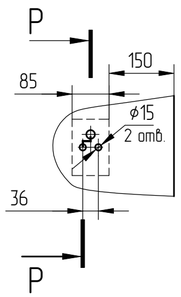

Р-Р

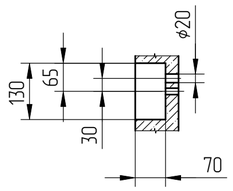

С-С (1:4)

Вариант с обрамлениями

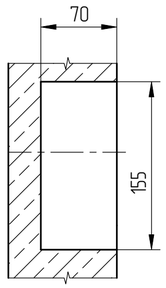

Т (1:4)

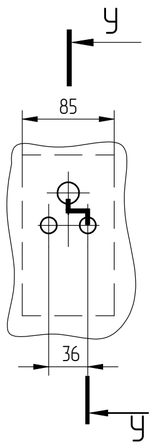

У-У

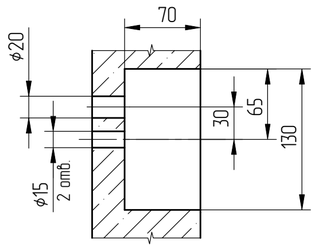

2		186.011313-2025			АС-1.0-ПБ1010К1
Изм		№ докум.	Подп.	Дата	

Лист 2

Перв. примен. | Справ. № | Подп. и дата | Инв.№ дубл. | Взам. инв. № | Подп. и дата | Инв.№ подл.

Черенкова (Подп) 12.03.25

000085963

IPS ID: 93147888

Копировал | Формат А2

АС-1.0-ПБ1010К1

Ш-Ш (1:20) (1)

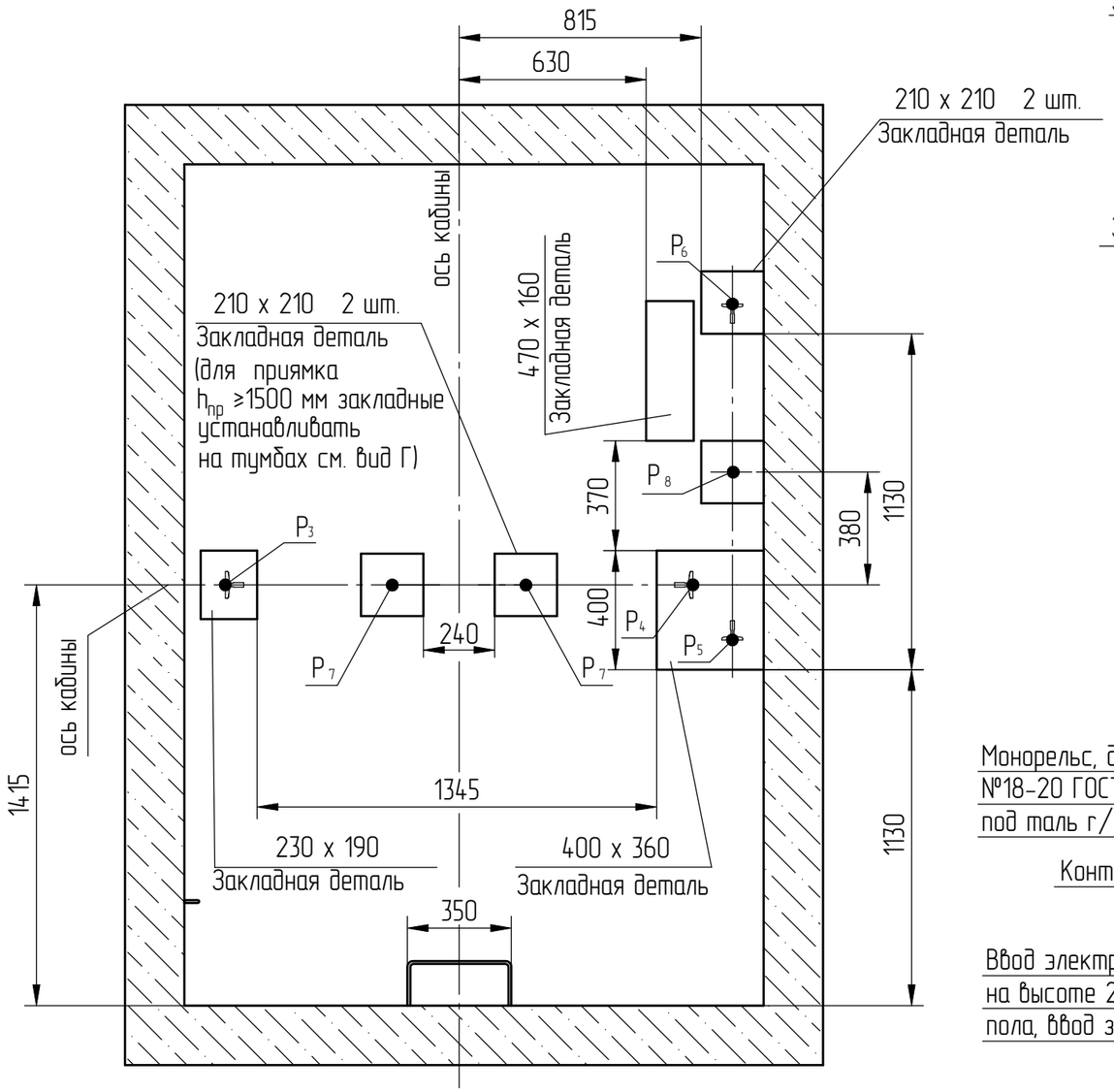

Щ-Щ (1:20) (1)

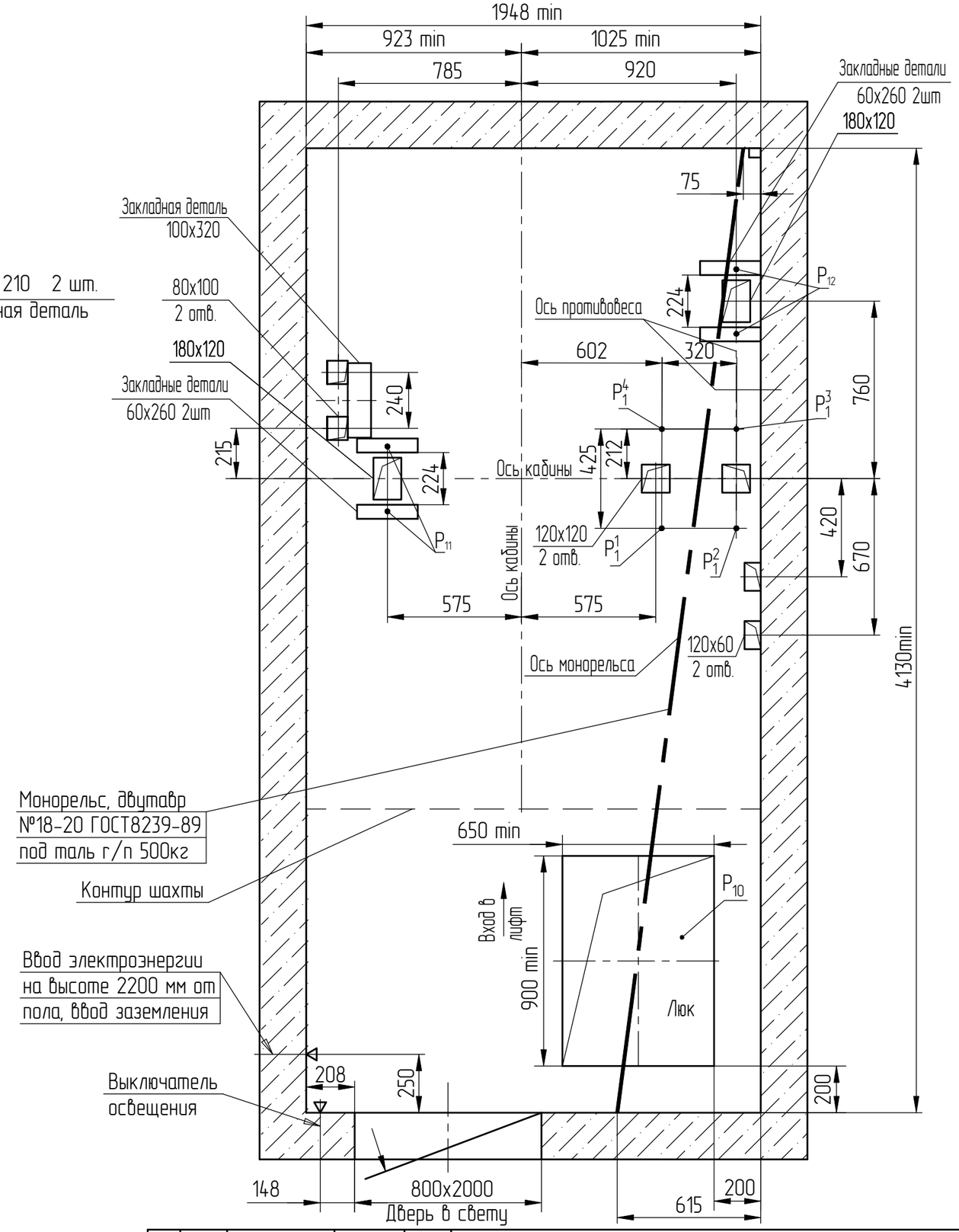

2		186.011313-2025			АС-1.0-ПБ1010К1
Изм		№ докум.	Подп.	Дата	

Лист 5

Перв. примен.

Справ. №

Подп. и дата

Инв.№ дубл.

Взам. инв. №

Подп. и дата (Подп) 12.03.25

Черенкова

Инв.№ подл. 00008596Э

IPS ID: 93147888

Копировал

Формат А3

АС-1.0-ПБ1010К1

Развертка типового этажа шахты - противовес справа (1:25)
Противовес слева - зеркальное отражение

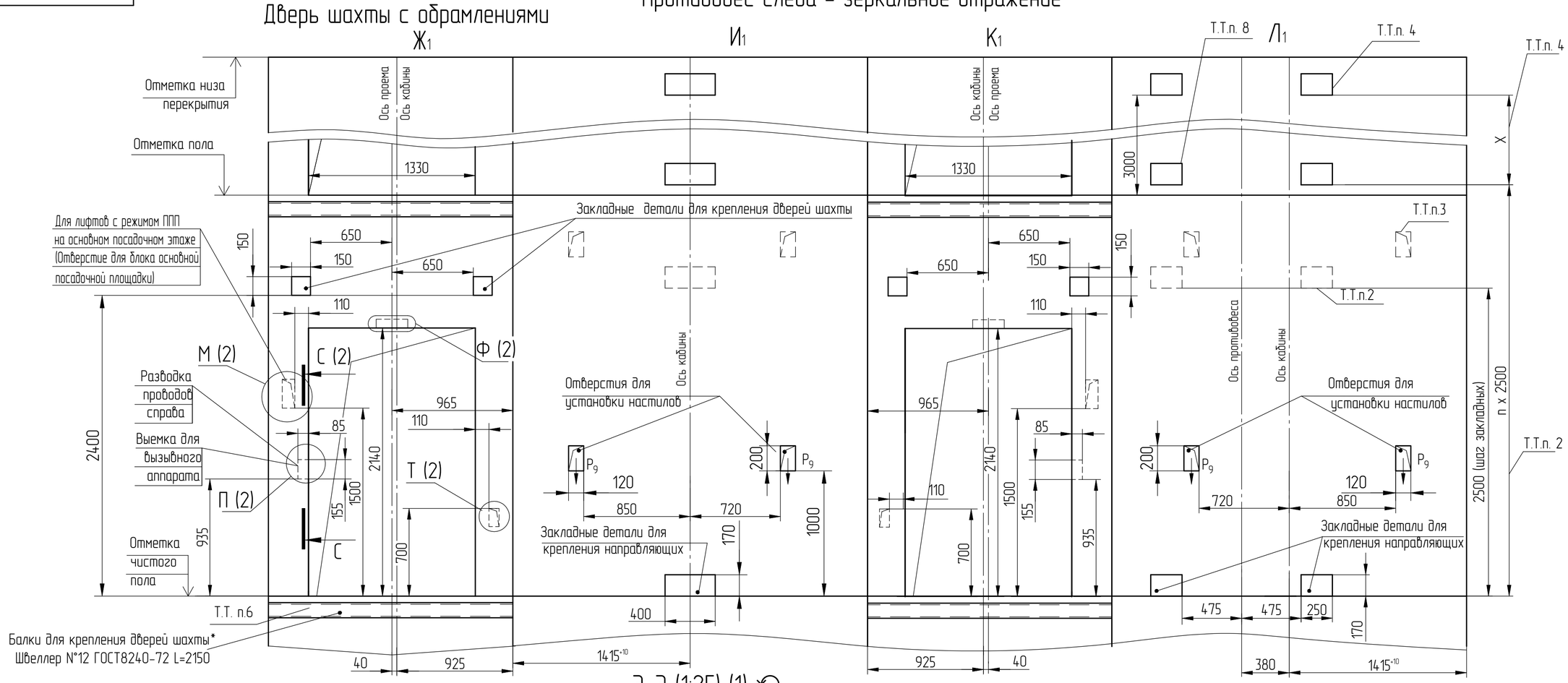

Э-Э (1:25) (1)

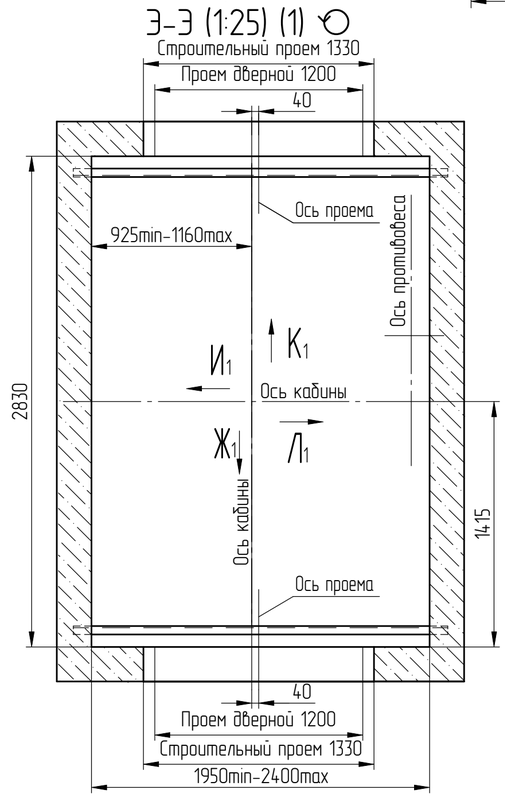

2		186.011313-2025			АС-1.0-ПБ1010К1
Изм.		№ докум.	Подп.	Дата	

Лист 4

Перв. примен.

Справ. №

Подп. и дата

Инв.№ дубл.

Взам. инв. №

Подп. и дата: Черенкова (Подп) 12.03.25

Инв.№ подл.: 00008596Э

IPS ID: 93147888

Копировал

Формат А2