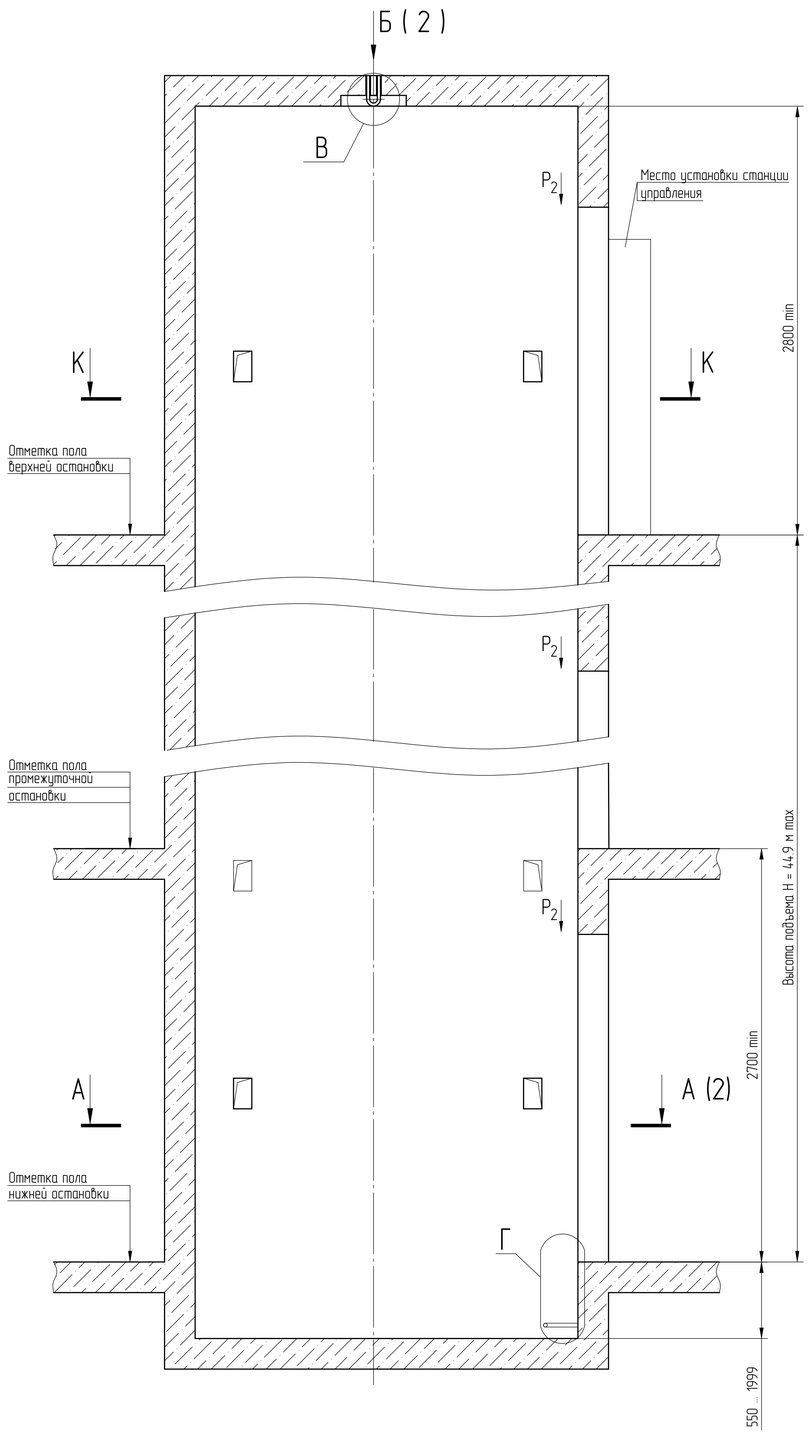

К-К

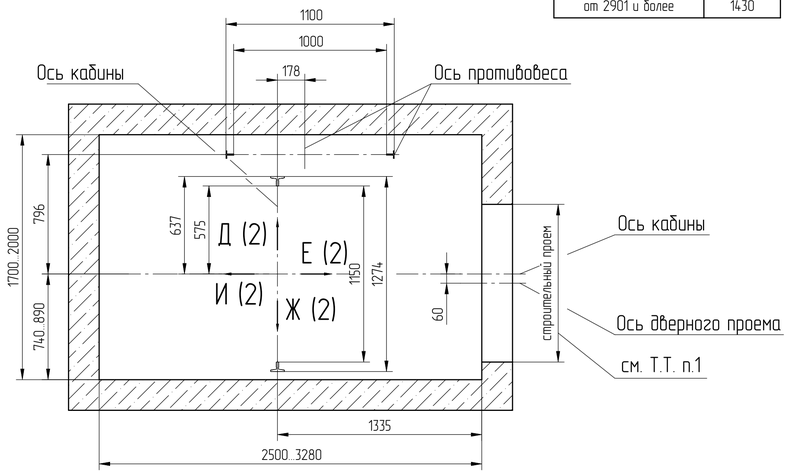

В (1:5)

Монтажный крюк (петля)

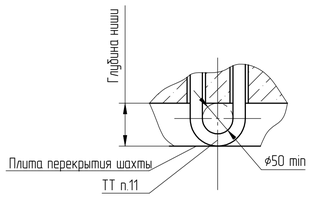

Г

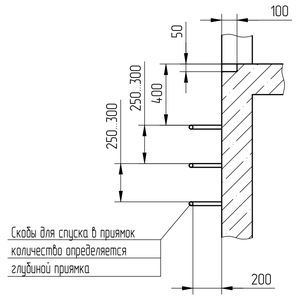

Таблица 2

Высота верхнего этажа	А, мм
от 2800 до 2900	1330
от 2901 и более	1430

Таблица 1

Обознач. нагрузки	Величина нагрузки, Н / г/п 1000 кг	Схема действия сил	Примечания
		Таблица нагрузок на строительную часть от лифтовой установки	
P_1	33750 / 11250	На подвеску кабины; Ось кабины; 250 max; 218	Особое воздействие нагрузок
P_1^T	1200 / 460	На кронштейны крепления установки лебедки; 473 max	Постоянное воздействие нагрузок
P_2^T	3200 / 1100		
P_3^T	2000 / 670		
P_4^T	2000 / 670	330 max; 330 max	
$P_{1.1}$	3200	178; 1000; 143; 473 max; 253 max	
$P_{1.2}$	1600		
$P_{1.3}$	140		
$P_{1.4}$	600		
$P_{1.5}$	800		
$P_{1.6}$	1050		
$P_{1.7}$	1600		
P_3	86250 / 37500	На пяту направляющих на площадь100х100мм	Особое воздействие нагрузок
P_4	97000 / 22000		Постоянное воздействие нагрузок
P_5	45000 / 15000		
P_6	45000 / 15000		
P_7	30000	На буфер кабины на площадь160х160мм	
P_8	24500	На буфер противовеса на площадь160х160мм	
P_9	35000	На монтажные петли (крюки) в перекрытии	
P_{10}	8850		
P_{11}	20000		

4. При высоте этажа 3600 мм и более предусмотреть дополнительные отверстия под настилы с учетом того, чтобы расстояние между отверстиями по высоте было бы не менее 1800 мм и не более 2500 мм. При попадании отверстий в зону установки закладных деталей допускается перенос отверстий в вертикальном направлении.

5. На верхнем этаже предусмотреть дополнительные крепления направляющих на расстоянии указанном на чертеже.

6. В верхней части шахты необходимо предусмотреть отвод тепла эквивалентный значению в 2.159 кВт.

7. Стены шахты должны быть вертикальными (отвесными). Максимально допустимое отклонение по вертикали +30 мм.

8. При необходимости наличия у лифта режима перевозки пожарных подразделений (РППП), высота верхнего этажа должна быть минимум 3500 мм.

9. Нагрузки, действующие на стены шахты, рассчитываются с учетом схем приложения сил, приведенных в таблице 1.

10. Допускается крепить лифтовое оборудование к стенам шахты анкерными болтами. Анкерные болты в комплект поставки не входят. Диаметр, тип, количество и способ установки анкеров определяется исходя из условий обеспечения выполнения требований по нагрузкам.

11. Диаметр прута для монтажных петлей (типоразмеры монтажных крюков) подбирается с учетом используемого для монтажа оборудования и необходимости соответствия минимальным указанным размерам и действующим нагрузкам.

12. При наличии под приямком лифта пространства, доступного для людей, основание приямка в зоне движения противовеса должно быть укреплено опорой установленной под ним, способной выдержать удар противовеса, падающего с наибольшей возможной высоты.

1. Общие указания см. АТБ-0.0-0000-02, размещение отверстий под вызывные посты и указатели лифтовые см. АТБ-0.0-0000-05, размеры строительного проема и расположение закладных деталей крепления дверей шахты при установке дверей шахты производства "Могилевлифтмаш" см. АС-0.0-ДШ-01 (тип ДШ - Ц2).

2. Строительная часть может быть выполнена в зеркальном исполнении.

3. Шаг крепления направляющих К должен быть 2500 мм. При установке лифта в районах с сейсмичностью 7...9 баллов шаг закладных деталей должен быть 1500 мм. В случае попадания крепления направляющих в интервал от отметки верхней остановки до отметки 1400 мм выше верхней остановки, крепления направляющих необходимо опустить на отметку верхней остановки. В случае попадания крепления направляющих в интервал от отметки верхней остановки до отметки 1000 мм ниже отметки верхней остановки, крепления направляющих необходимо опустить на расстояние 1000 мм ниже отметки верхней остановки.

1.		186.005373-2023			АС-1.1-ПБВ1010Г				
Изм.	Лист	№докум.	Подп.	Дата	Лифт пассажирский без машинного помещения, кабина 1100х2100х2100 проем 900мм	Лит.	Масса	Масштаб	
Разраб.		Сафранков	(Подп)	31.03.23		А		1:20	
Пров.		Сафранков	(Подп)	31.03.23					
Т. контр.						Лист	Листов 1		
Э. метр.						ОАО "МОГИЛЕВЛИФТМАШ"			
Н.контр.		Литвинова	(Подп)	31.03.23					
Утв.		Сафранков	(Подп)	03.04.23					

Перв. примен. | Справ. № | Подп. и дата | Взам. инв. № | Инв.№ дубл. | Подп. и дата (Подп) Черенкова 05.04.23 | Инв.№ подл. 00004596Э

АС-1.1-ПБВ1010Г

А-А (1)

Нагрузки на приямок и расположение закладных деталей

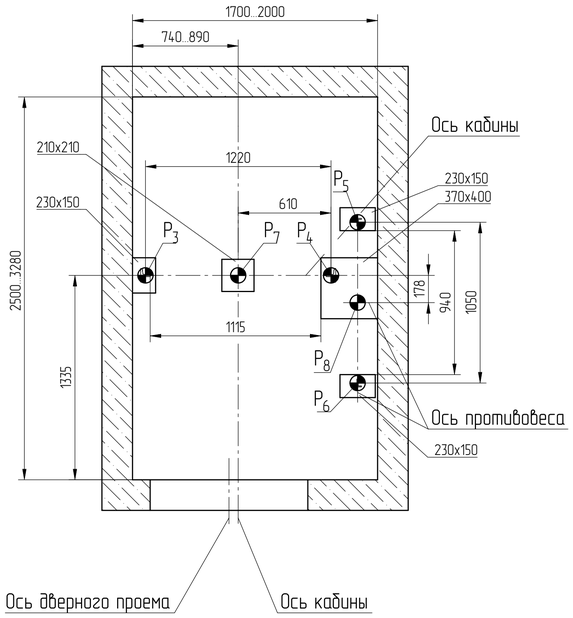

Б (1)

Расположение монтажных петель (крюков)
Плита перекрытия условно не показана

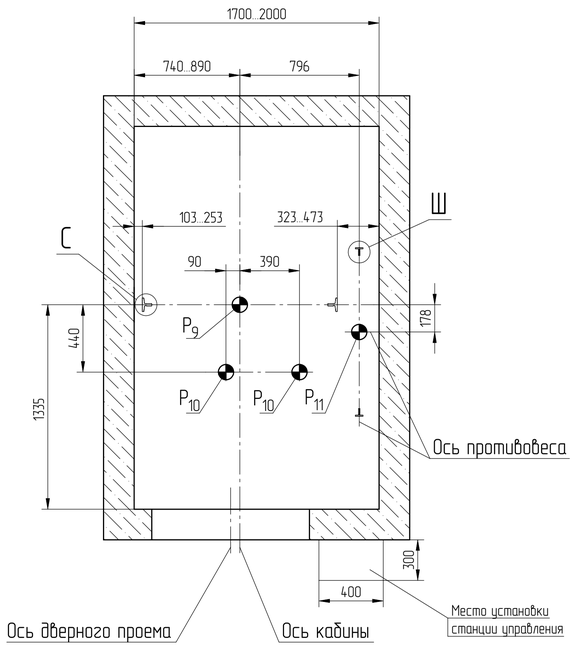

Л-Л (1:10)

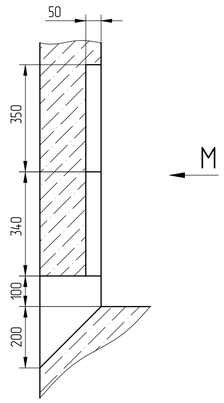

М

М (1:10)

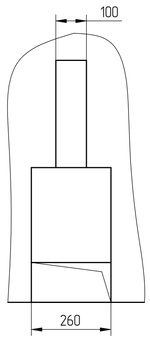

С(1:2)

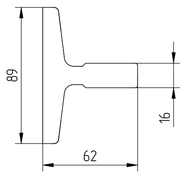

Ш(1:2)

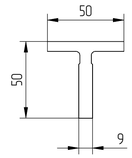

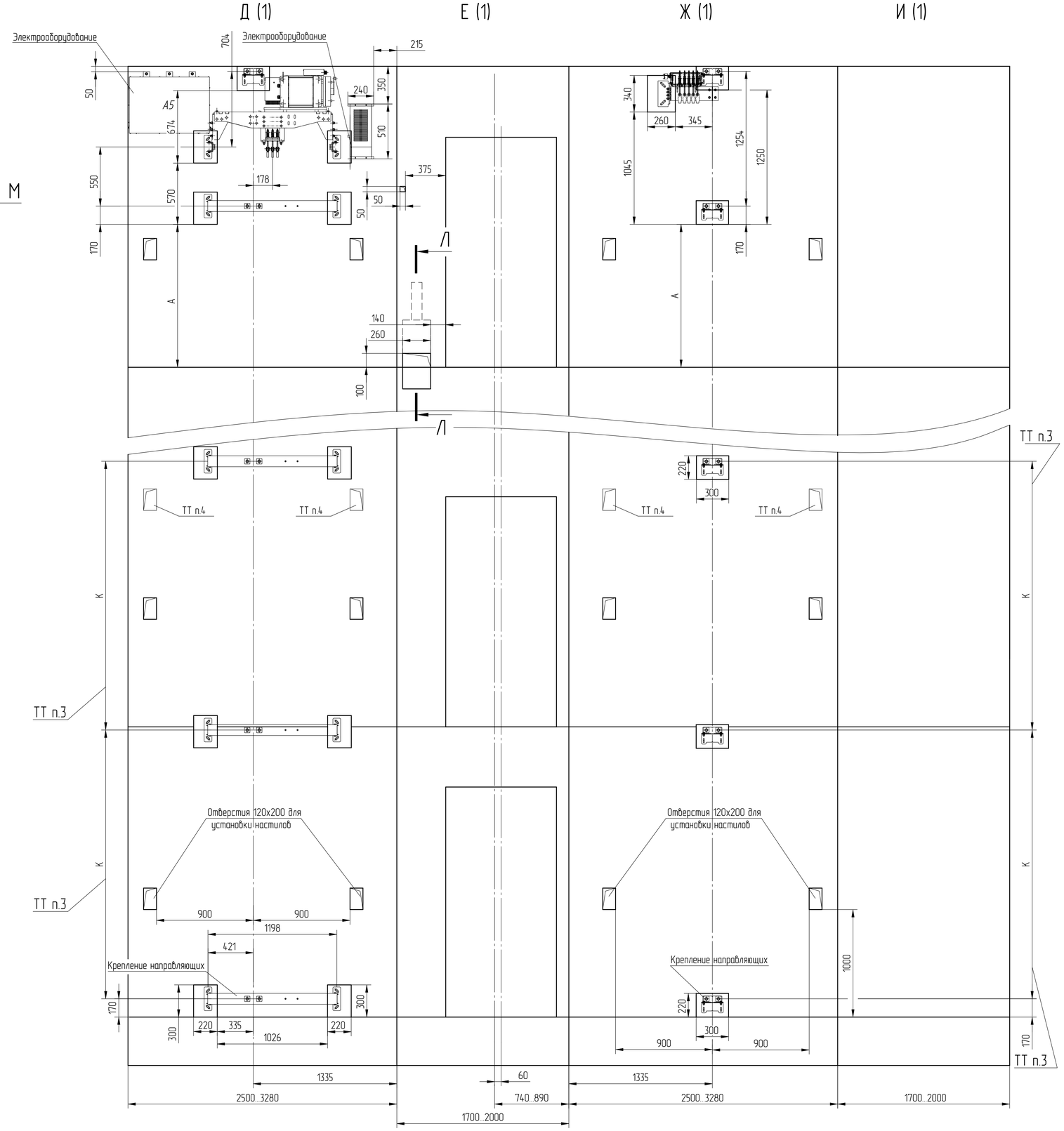

Изм.	Лист	№ докум.	Подп.	Дата		
1		186.005373-2023			АС-1.1-ПБВ1010Г	Лист 2

Список цехов расцеховок нет.

Копировал

Формат А1

Перв. примен. | Справ. № | Подп. и дата | Инв.№ дубл. | Взам. инв. № | Подп. и дата Черенкова (Подп) 05.04.23 | Инв.№ подл. 000045963

PS ID: 50502082